合皮バイアステープをあしらったミニバッグ【製図】
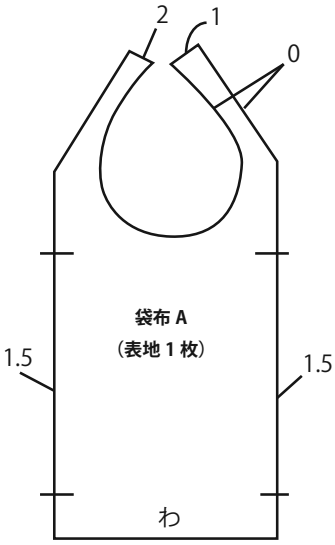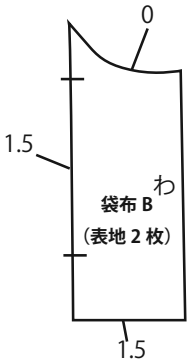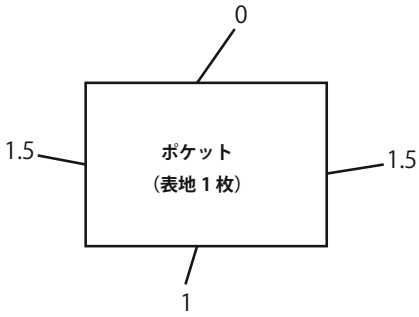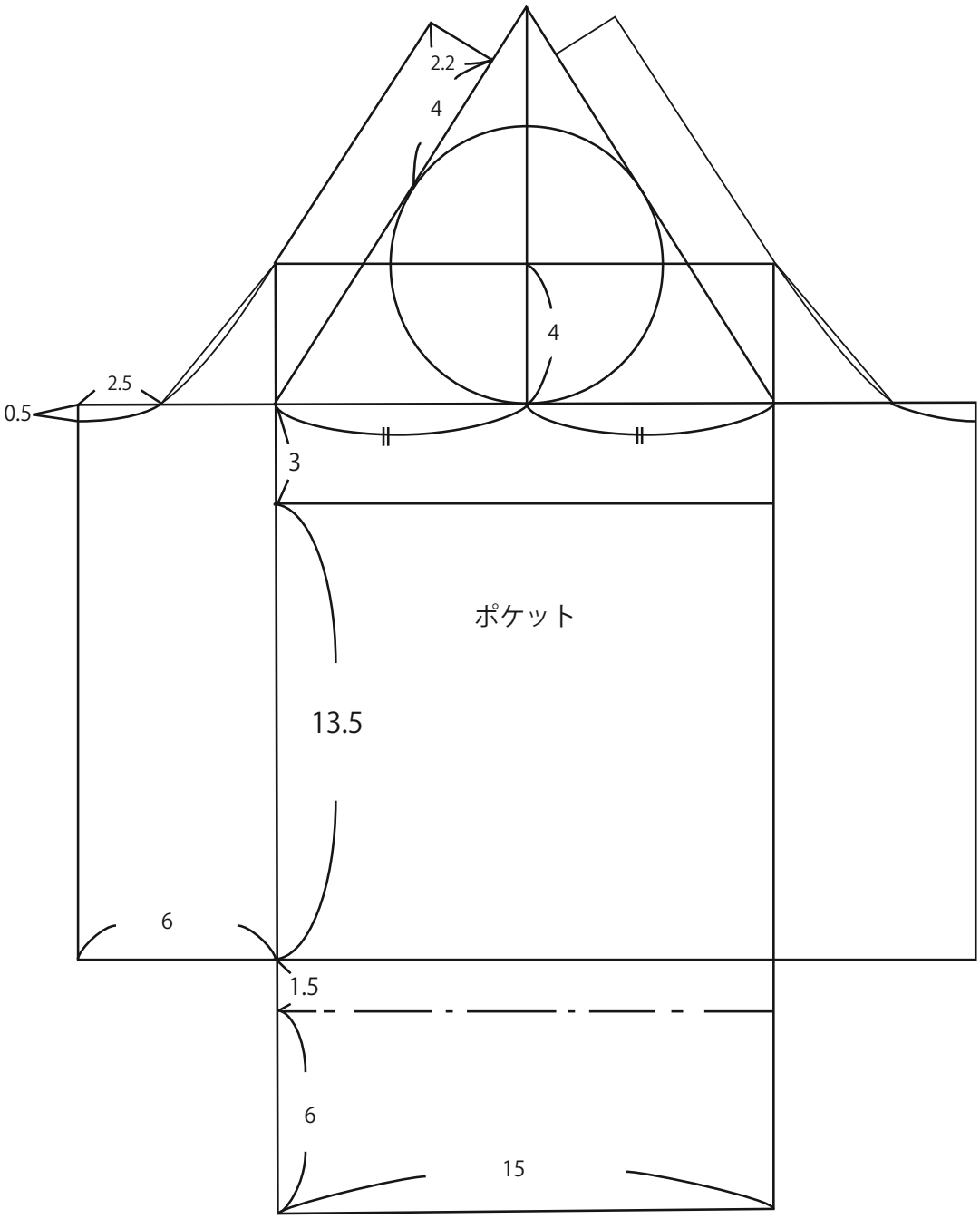
単位：cm